COMPLEX TRADE
Профессиональное оборудование для кухни

8-495-542-29-00
125212, Москва, Кронштадтский б-р, 7а

Коммерческое предложение от 11.05.2025

Макароноварка Ascobloc IEW 460

Артикул: **802882**

Под заказ

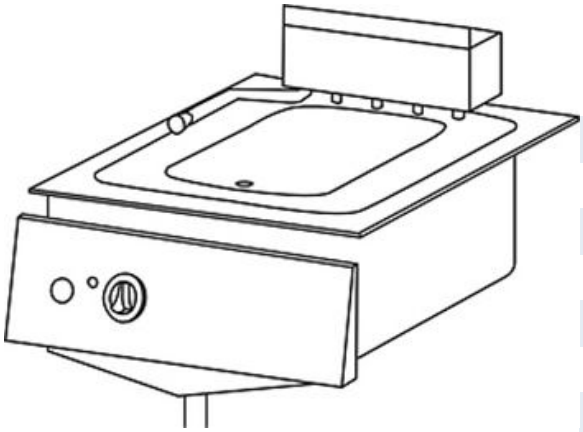

Гарантия	12 мес.
Страна-производитель	Германия
Количество ванн	1
Тип подключения	электричество
Объем ванны, л	12
Объем, л	12
Подключение, В	380
Мощность, кВт	6
Ширина, мм	400
Глубина, мм	610
Вес (без упаковки), кг	25
Вес (с упаковкой), кг	27.5

Встраиваемая макароноварка Ascobloc IEW 460 серии Integraline используется на предприятиях общественного питания и торговли для отваривания всех видов макаронных изделий. Модель оснащена 3-ступенчатым переключателем с защитой от перегрева. Ванна выполнена из хромоникелевой стали, кожух - из стали.

Особенности:

- Мощные выдвижные ТЭНы
- Автоматическое отключение нагревательных элементов при опрокидывании
- Подача воды через поворотный вентиль
- Функциональный модуль и блок управления защищены кожухом
- Панель переключений с функциональным модулем полностью готова к установке
- Слив через резьбовое соединение с шаровым клапаном
- Штампованная цельнотянутая ванна герметично установлена в рамку
- Штампованная заглубленная кромка предотвращает вытекание пены

Дополнительные характеристики:

- Объем:
  - Общий: 12 л
  - Полезный: 8 л
- Размер ванны: 200x400 мм
- Размер встраивания:
  - Под верхнюю панель: 375x585 мм

        - Под панель управления: 375x115 мм
- Диаметр трубы: ¾"

Цена, указанная в данном коммерческом предложении, действительна 1 день.
Цены указаны с учетом НДС.