COMPLEX TRADE
Профессиональное оборудование для кухни

8-495-542-29-00
125212, Москва, Кронштадтский б-р, 7а

Коммерческое предложение от 07.07.2025

Стыковочный комплект UNOX XUC063

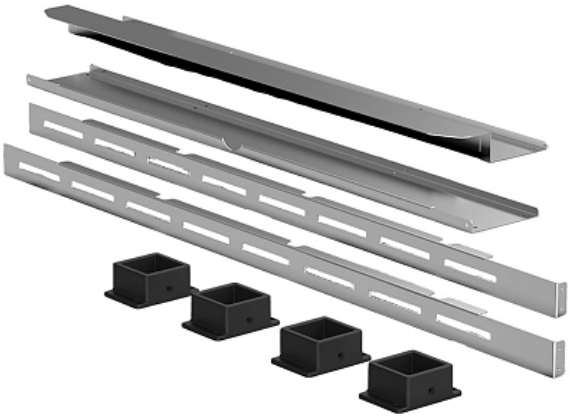

Цена с НДС: 48 189 руб.

Артикул: **915469**

Есть в наличии

Страна-производитель	Италия
Назначение	Для подовой печи
Тип	Стыковочный комплект
Ширина, мм	700
Глубина, мм	870
Высота, мм	120
Вес (без упаковки), кг	4.5
Вес (с упаковкой), кг	5.61

Стыковочный комплект UNOX XUC063 используется совместно с подовыми печами UNOX для установки друг на друга на предприятиях общественного питания, торговли и пищевых производствах.

Цена, указанная в данном коммерческом предложении, действительна 1 день.
Цены указаны с учетом НДС.