COMPLEX TRADE
Профессиональное оборудование для кухни

+7 495 128-05-00
125212, Москва, Кронштадтский б-р, 7а

## Коммерческое предложение от 25.11.2026

---

# Крышка в сборе Hurakan для рисоварки HKN-SR180

**Цена: 13 563 руб.**

Артикул: **951702**

**Под заказ**

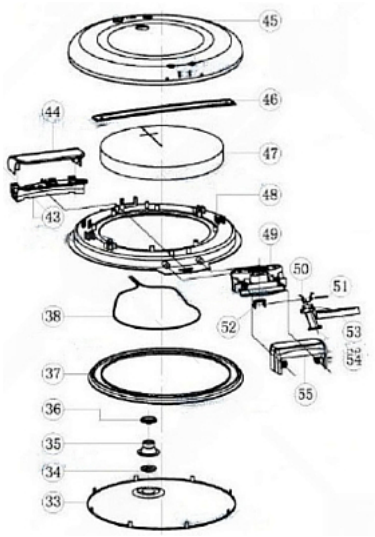


| | |
|---|---|
| **Гарантия** | 16 мес. |
| **Страна-производитель** | Китай |

Крышка в сборе **Hurakan** подходит к рисоварке HKN-SR180.

**Технические характеристики:**

- В комплекте: крепление, крышка, петля крышки, уплотнение, тэн крышки

Цена, указанная в данном коммерческом предложении, действительна 1 день.