COMPLEX TRADE
Профессиональное оборудование для кухни

8-495-542-29-00
125212, Москва, Кронштадтский б-р, 7а

# Коммерческое предложение от 25.10.2025

## Зубчатая рейка натяжителя Hualian для стреппинг машины KZ-19A

**Цена с НДС: 4 612 руб.**

Артикул: **693417**

**Под заказ**

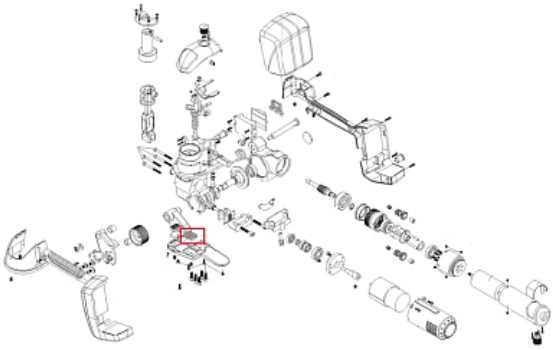

| | |
|---|---|
| **Гарантия** | 6 мес. |
| **Страна-производитель** | Китай |

Зубчатая рейка натяжителя **Hualian** подходит для стреппинг машины Hualian KZ-19A.

**Технические характеристики:**

- Артикул производителя: 00-00002216

Цена, указанная в данном коммерческом предложении, действительна 1 день.
Цены указаны с учетом НДС.