COMPLEX TRADE
Профессиональное оборудование для кухни

8-495-542-29-00
125212, Москва, Кронштадтский б-р, 7а

Коммерческое предложение от 18.10.2025

Зубчатая рейка узла сварки Hualian для стреппинг машины KZ-13/16

Цена с НДС: 5 490 руб.

Артикул: **348779**

Уточняйте

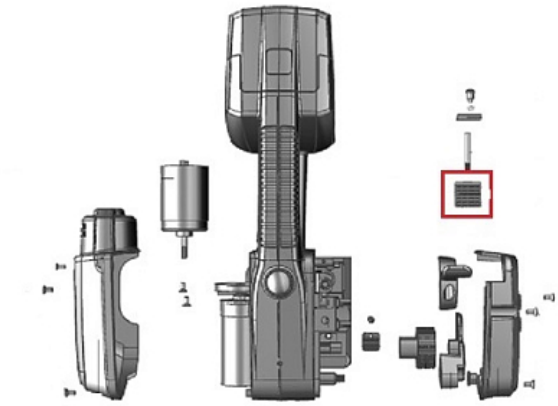

Гарантия	6 мес.
Страна-производитель	Китай

Зубчатая рейка узла сварки **Hualian** подходит для стреппинг машины Hualian KZ-13/16.

Технические характеристики:

- Артикул производителя: 00-00002211

Цена, указанная в данном коммерческом предложении, действительна 1 день.
Цены указаны с учетом НДС.