COMPLEX TRADE
Профессиональное оборудование для кухни

8-495-542-29-00
125212, Москва, Кронштадтский б-р, 7а

Коммерческое предложение от 17.08.2025

Полка для стаканов Restoinox ПНО-С-7/4

Цена с НДС: 17 526 руб.

Артикул: **937202**

Под заказ

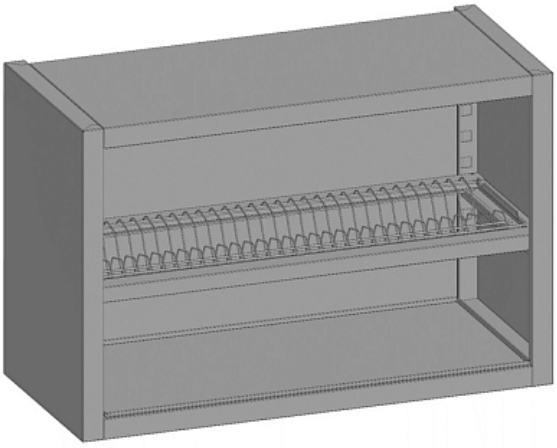

Гарантия	12 мес.
Страна-производитель	Россия
Количество уровней	1
Исполнение	сплошная
Разновидность	для посуды
Ширина, мм	700
Глубина, мм	400
Высота, мм	600
Вес (без упаковки), кг	9
Вес (с упаковкой), кг	10

Кухонная полка Restoinox ПНО-С-7/4 используется на предприятиях общественного питания, торговли и пищевых производствах для сушки и хранения стаканов. Материал каркаса - нержавеющая сталь AISI 430.

Цена, указанная в данном коммерческом предложении, действительна 1 день.
Цены указаны с учетом НДС.