COMPLEX TRADE
Профессиональное оборудование для кухни

8-495-542-29-00
125212, Москва, Кронштадтский б-р, 7а

Коммерческое предложение от 08.08.2025

Подставка Smeg 36229

Цена с НДС: 35 955 руб.

Артикул: **321033**

Есть в наличии

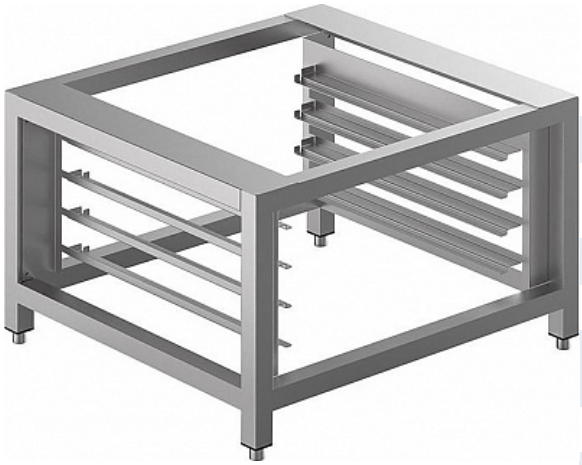

Страна-производитель	Россия
Тип гастроемкости/противня	от GN 1/1 до 600x400 мм
Назначение	для пароконвектоматов и конвекционных печей
Тип подставки	открытый
Количество рядов направляющих	1
Количество уровней направляющих	4
Ширина, мм	780
Глубина, мм	715
Высота, мм	500
Вес (без упаковки), кг	17.2
Вес (с упаковкой), кг	17.4

Подставка Smeg 36229 применяется совместно с конвекционными печами ALFA 144, ALFA 310, ALFA 420 и ALFA 425 H на предприятиях общественного питания, торговли и пищевых производствах. Материал - нержавеющая сталь.

В комплекте 4 ограничителя.

Технические характеристики:

- Загрузка по широкой стороне

Цена, указанная в данном коммерческом предложении, действительна 1 день.
Цены указаны с учетом НДС.