COMPLEX TRADE
Профессиональное оборудование для кухни

+7 495 128-05-00
125212, Москва, Кронштадтский б-р, 7а

Коммерческое предложение от 28.11.2026

Стол поворотный Dihr LC77/2

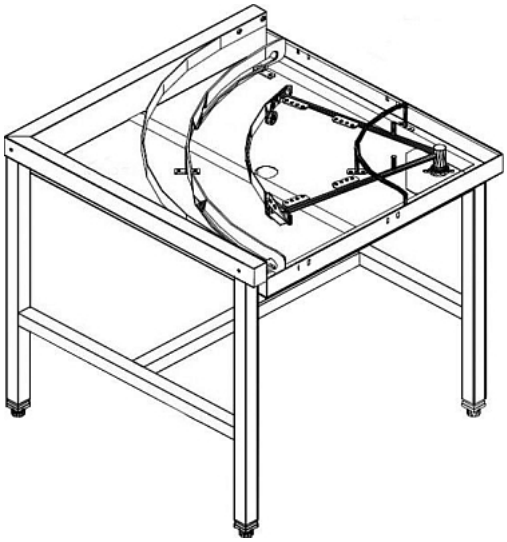

Цена с НДС: 346 405 руб.

Артикул: **494414**

Под заказ

Гарантия	12 мес.
Страна-производитель	Италия
Тип	предмоечный
Ширина, мм	850
Глубина, мм	850
Высота, мм	885
Вес (без упаковки), кг	55
Вес (с упаковкой), кг	60

Поворотный стол Dihr LC77/2 предназначен для совместного использования с посудомоечными машинами серий RX Compact и Evo. Стол оснащен линейным роликовым механизмом с ванной. Корпус выполнен из нержавеющей стали. Стол оснащен устройством для механизированного поворота против часовой стрелки.

Характеристики:

- Угол поворота: 90°
- Габариты: 850x850x885 мм

Цена, указанная в данном коммерческом предложении, действительна 1 день.
Цены указаны с учетом НДС.