COMPLEX TRADE
Профессиональное оборудование для кухни

8-495-542-29-00
125212, Москва, Кронштадтский б-р, 7а

Коммерческое предложение от 06.09.2025

Фритюрница Вулкан BPF 01 «Капалуа»

Цена с НДС: 365 090 руб.

Артикул: **468241**

Под заказ

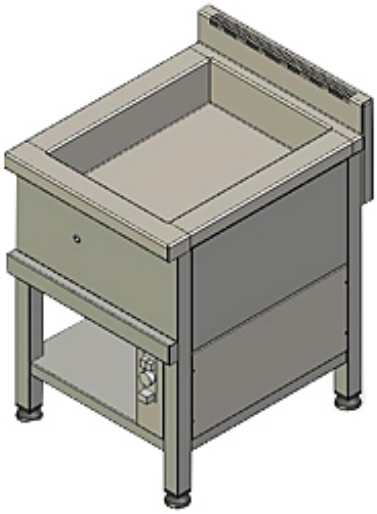

Гарантия	12 мес.
Страна-производитель	Россия
Количество ванн	1
Тип установки	напольная
Тип подключения	газ
Кран для слива	Да
Мощность, кВт	18
Ширина, мм	600
Глубина, мм	700
Высота, мм	850
Вес (без упаковки), кг	66
Вес (с упаковкой), кг	72.6

Фритюрница Вулкан BPF 01 «Капалуа» предназначена для приготовления различных блюд в большом количестве горячего масла или жира предприятиях общественного питания и торговли. Холодная зона чаши препятствует загрязнению масла или жира частицами продуктов. Модель оснащена газ-контролем, пьезорозжигом, запальной горелкой, регулятором и ограничителем температуры.

В комплект поставки входит камин для выхода отработанного газа.

Дополнительные характеристики:

- Размер ванны: 500x550x140 мм
- Расход природного (сжиженного) газа:
  - 1,83 м3/час
  - 1,42 кг/час
- Резьба входного патрубка газопровода: G1/2-B

Опции (заказываются отдельно):

- Закрытая с 3-х сторон подставка
- Передвижная фритюрница

Цена, указанная в данном коммерческом предложении, действительна 1 день.
Цены указаны с учетом НДС.