COMPLEX TRADE
Профессиональное оборудование для кухни

8-495-542-29-00
125212, Москва, Кронштадтский б-р, 7а

Коммерческое предложение от 21.05.2024

Стыковочный комплект UNOX XECQC-0013-E

Цена с НДС: 27 409 руб.

Артикул: **535288**

Уточняйте

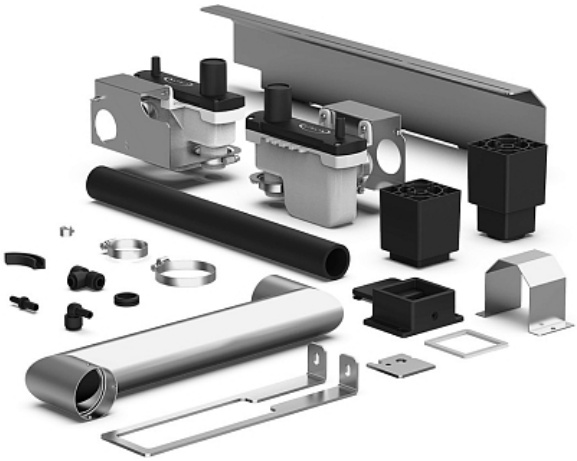

Страна-производитель	Италия
Назначение	Для пароконвектоматов и конвекционных печей
Тип	Стыковочный комплект

Стыковочный комплект UNOX XECQC-0013-E предназначен для установки электрических пароконвектоматов CHEFTOP MIND.Maps™ (GN 1/1) и GN (2/3) шириной 535 мм.

Совместим с такими моделями пароконвектоматов:

Пароконвектомат UNOX XECC-0523-E1RM
Пароконвектомат UNOX XECC-0523-E1LM
Пароконвектомат UNOX XECC-0523-EPRM
Пароконвектомат UNOX XECC-1013-EPRM

Цена, указанная в данном коммерческом предложении, действительна 1 день.
Цены указаны с учетом НДС.